Esquema de Montagem

Mesa Excelence 1,70X0,90

(32) 3559- 1550
www.celmoveis.com.br

RELAÇÃO DE FERRAGENS (1111)

COD	QTD	DESCRIÇÃO
5363	16	Parafuso 3,5x12
2339	12	Parafuso 5x50
6709	16	Parafuso 7x40
2320	08	Cantoneira
2358	16	Tampa Parafuso 13mm
2352	06	Silicone 06mm
2357	04	Tampa Parafuso 04mm
4073	08	Parafuso 4x25
4023	12	Sapata L
2347	12	Prego 10x10

RELAÇÃO DE PEÇAS

COD	QTD	DESCRIÇÃO
7159	02	TAMPO LATERAL MESA EXCELENCE
7161	01	TAMPO CENTRAL MESA EXCELENCE 1,70
7163	02	SAIA MAIOR MESA EXCELENCE 1,70
7164	02	SAIA MENOR MESA EXCELENCE
7167	04	PE LARGO MESA EXCELENCE
7169	04	PE ESTREIENO MESA EXCELENCE

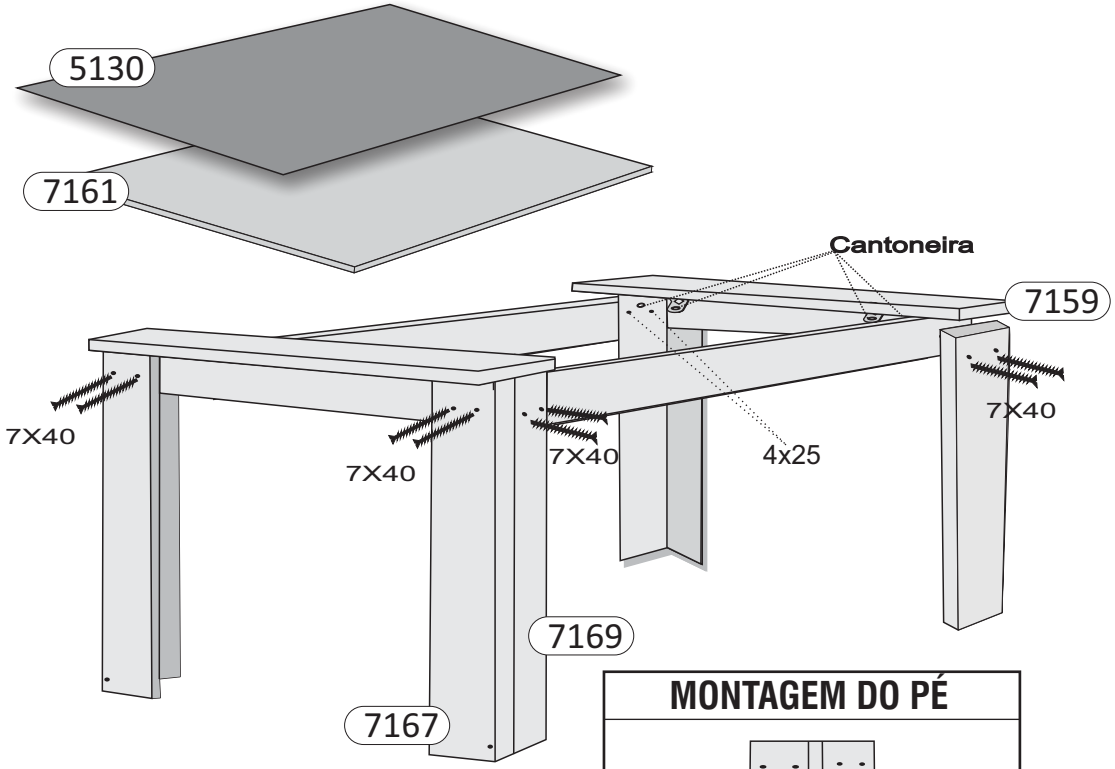

PRODUTO MONTADO

MONTAGEM DA SAIA

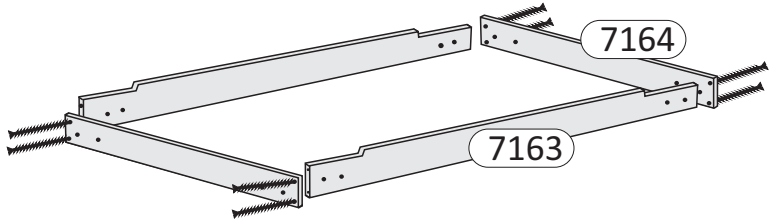

MONTAGEM DO PÉ

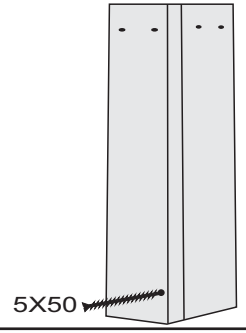

Atualização: 14/01/2019

SOLUTIONS
32-9.9981-3387

Termo de Garantia

Parabéns! Você acaba de comprar um produto que é refência de qualidade, durabilidade e beleza em todo o Brasil. Isso porque a Cel Móveis faz de tudo para oferecer a você as melhores salas de jantar do mercado.

DISPOSIÇÕES E PRAZOS DE GARANTIA

Este produto tem garantia de 06 (seis) meses, sendo 03 (três) meses referente ao código de defesa do consumidor e 03 (três) meses pela Cel Móveis, a partir da data da Nota fiscal emitida pela loja onde foi adquirido o produto. A garantia cobre defeitos de fabricação, vícios ocultos e degradação precoce das matérias primas e componentes empregados na produção.

A garantia não cobre envio e retorno do produto a indústria.

EXCLUSÃO DA GARANTIA

1) Verifique o estado da embalagem do produto no momento da entrega. Se houver danos nas mesmas de forma que possa provocar danos às peças, comunique imediatamente a loja onde adquiriu o produto preenchendo o formulário em anexo;

2) Esta garantia não cobre defeitos de montagem e mau uso. A Cel Móveis não se responsabiliza pela montagem e entrega ao consumidor.

3) Uso de ferramentas e reparos não autorizados pela Cel Móveis implicará na perda da garantia.

4) A exposição do produto a umidade, calor excessivo, produtos quimicos e incidência direta a luz solar implicará na perda da garantia.

5) Para assegurar o direito a garantia preencha corretamente a ficha abaixo.

LIMPEZA E CONSERVAÇÃO

1) Na limpeza utilizar pano limpo e levemente umedecidos. Pode-se utilizar lustra móveis.

2) Não utilizar de forma alguma objetos ásperos e produtos a base de solventes como álcool, gasolina, acetona, etc.

VIA DA LOJA

Li as instruções e estou plenamente satisfeito com o produto e sua montagem.

Data da aquisição:_____/_____/_____ Nota Fiscal nº_____

Produto: _____

Loja onde comprou: _____Tel: _____

Nome do consumidor: _____

CPF: _____

Assinatura_____

Observação:

VIA DO CONSUMIDOR

Li as instruções e estou plenamente satisfeito com o produto e sua montagem.

Data da aquisição:_____/_____/_____ Nota Fiscal nº_____

Produto: _____

Loja onde comprou: _____Tel: _____

Nome do consumidor: _____

CPF: _____

Assinatura_____

Observação: